EINBAUGERÄTE, EINBAUSCHEMA
GASBACKÖFEN

EG 9346

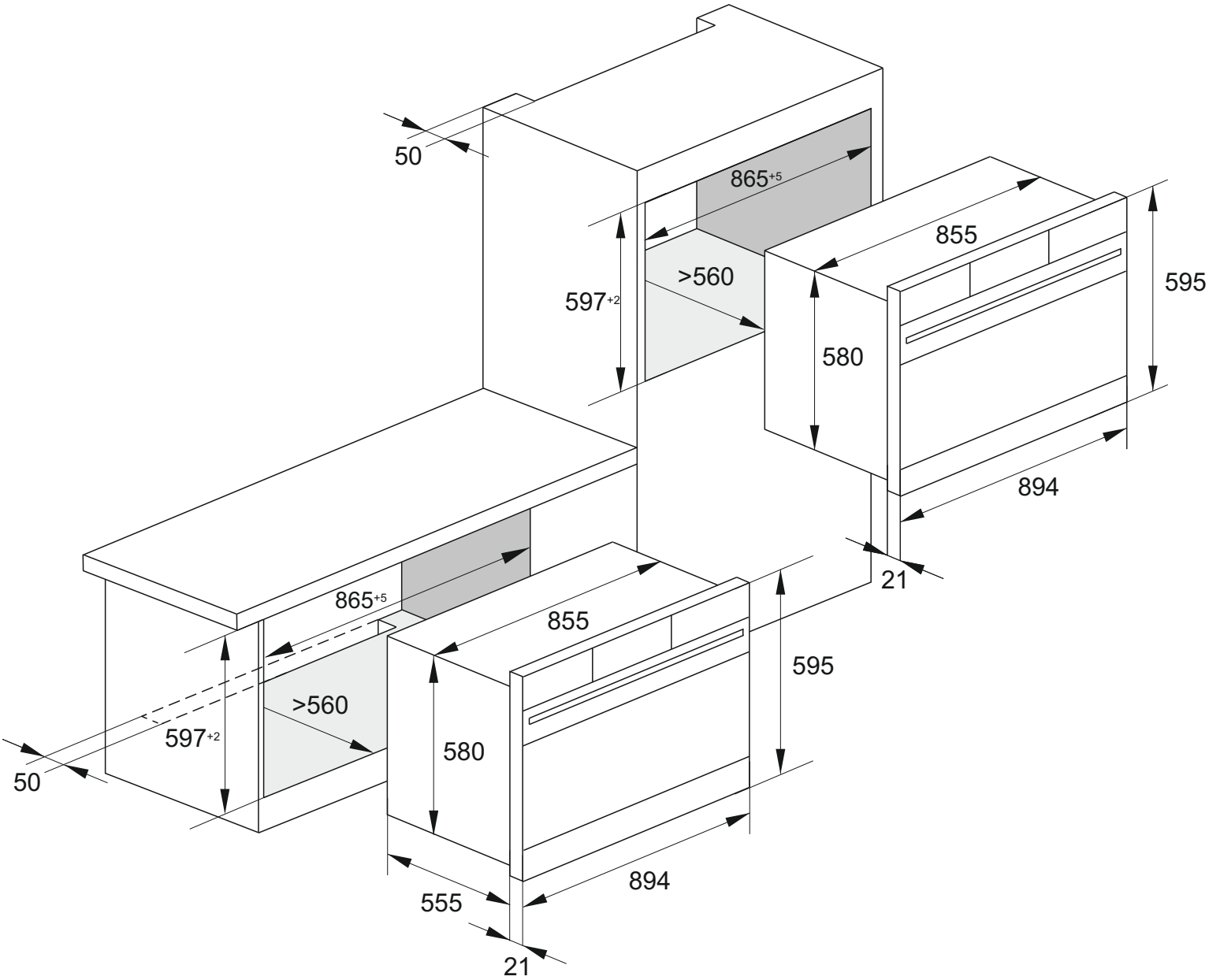

EINBAUGERÄTE, EINBAUSCHEMA
GASBACKÖFEN

EG 9346

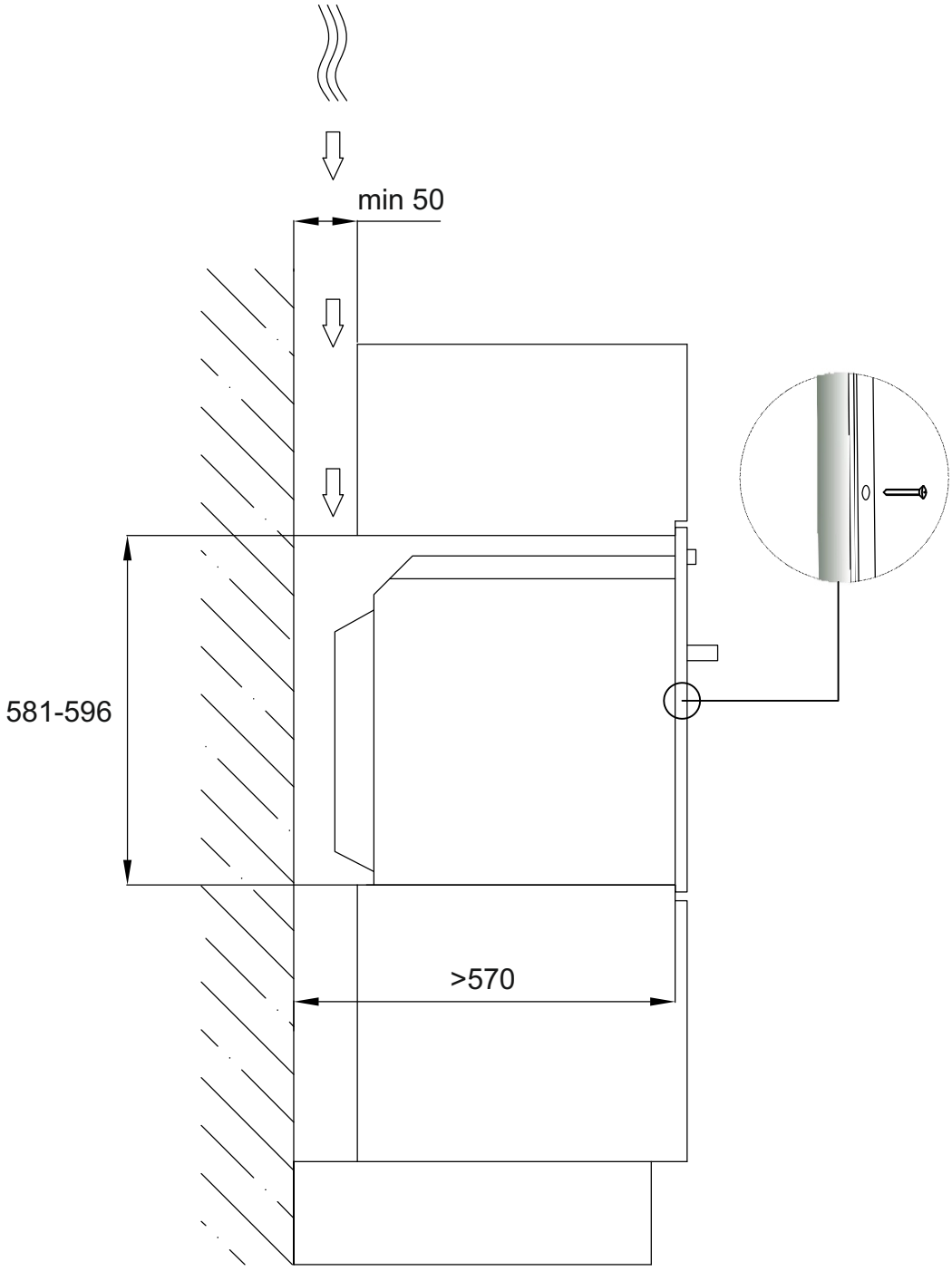

EINBAUGERÄTE, EINBAUSCHEMA
GASBACKÖFEN

EG 9346

